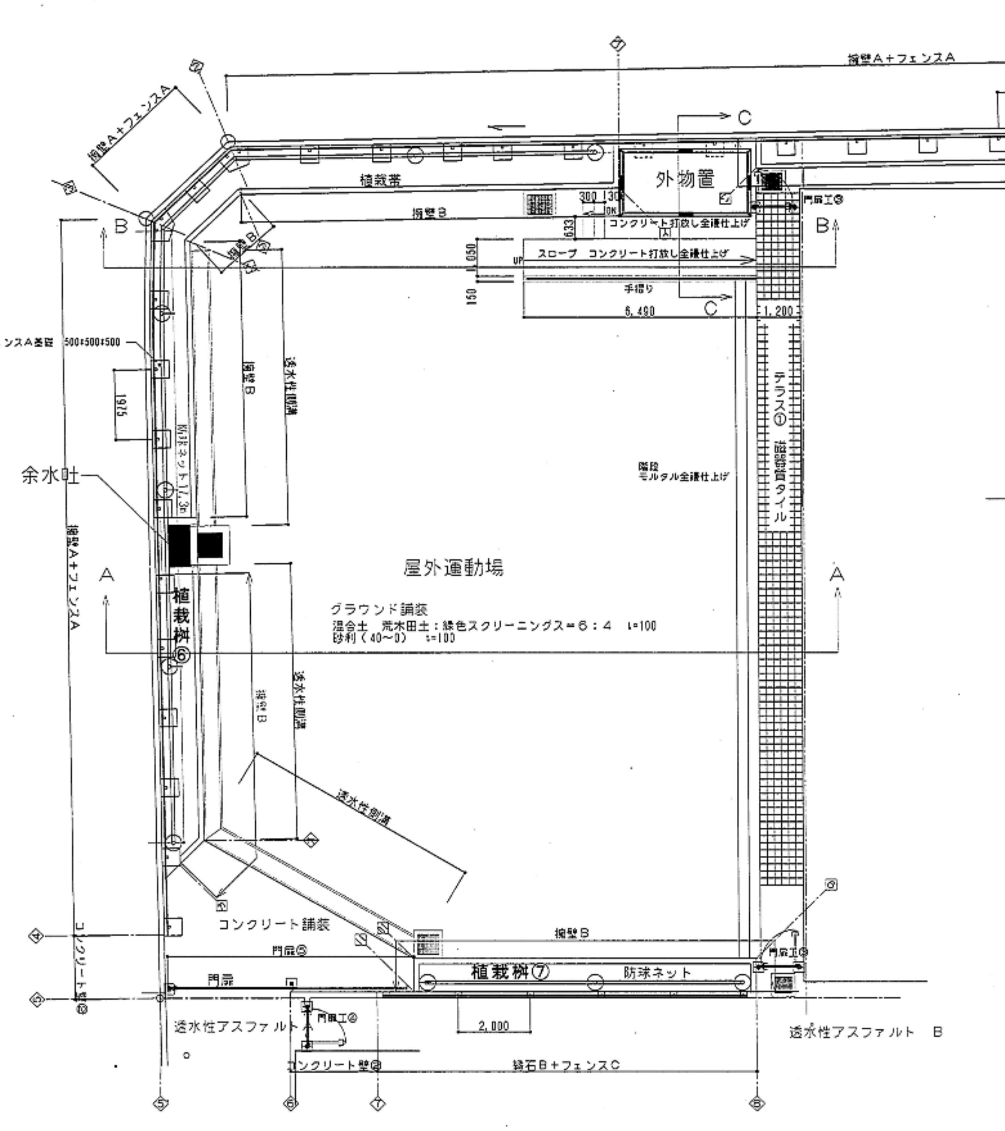
擁壁A＋フェンスA
擁壁A＋フェンスA
1,975
外物置
植栽帯
擁壁B
縁石A
スロープ コンクリート打放し金鏝仕上げ
コンクリート打放し金鏝仕上げ
手摺り
6,490
1,200
テラス① 磁器質タイル
階段 モルタル金鏝仕上げ
フェンスA基礎 500×500×500
余水吐
屋外運動場
グラウンド舗装
混合土 荒木田土：緑色スクリーニングス＝6：4 t=100
砂利（40～0） t=100
透水性側溝
植栽桝⑥
植栽桝⑦
防球ネット
コンクリート舗装
門扉①
門扉
門扉②
透水性アスファルト
透水性アスファルト B
コンクリート壁
縁石B＋フェンスC
2,800
A
B
C

一時保護所棟 北・西側外構平面図

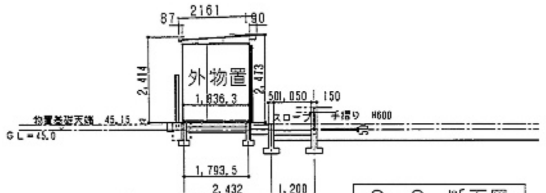
2161
外物置
1,836.3
物置基礎天端 45.15
GL=45.0
1,793.5
2,432
1,200
手摺り H600

C－C 断面図

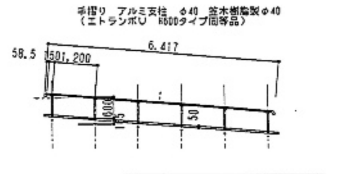
手摺り アルミ支柱 φ40 笠木樹脂製 φ40（ミトランポ0 H600タイプ同等品）
6,417
58.5
600
1,200

スロープ手摺り姿図

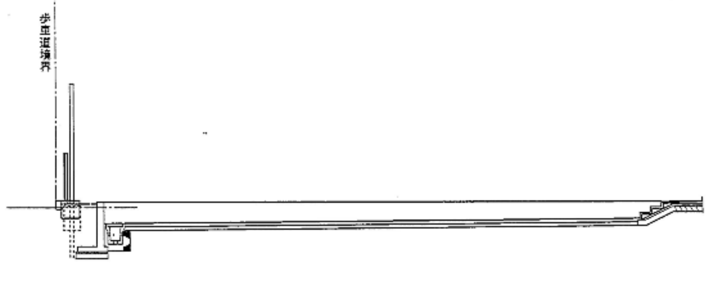

A－A 断面図

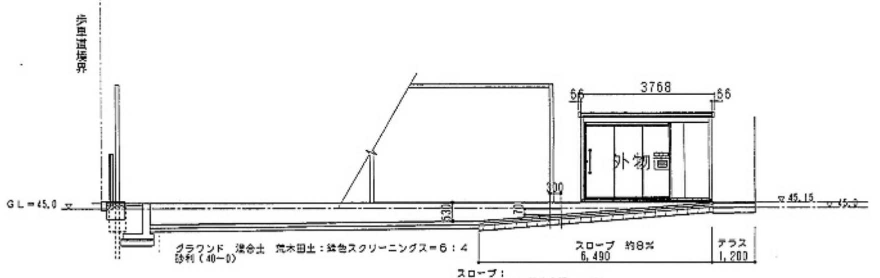
歩道境界線
3768
外物置
GL=45.0
グラウンド 混合土 荒木田土：緑色スクリーニングス＝6：4
砂利（40～0）
スロープ 約8%
6,490
テラス 1,200
スロープ：コンクリート打放金鏝 t=120 床版鉄筋金網 砕石RC-40 t=150

B－B 断面図

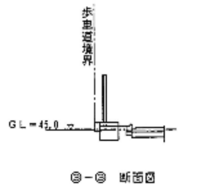
歩道境界線
GL=45.0

③－③ 断面図

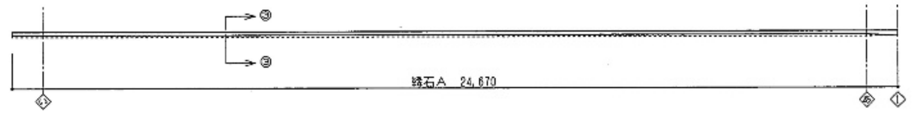

北側 縁石A 展開図

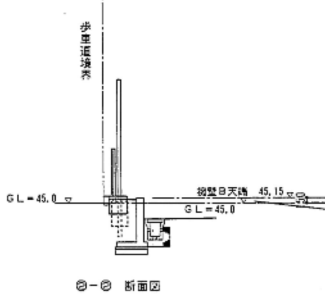
歩道境界線
GL=45.0
擁壁B天端 45.15
GL=45.0

②－② 断面図

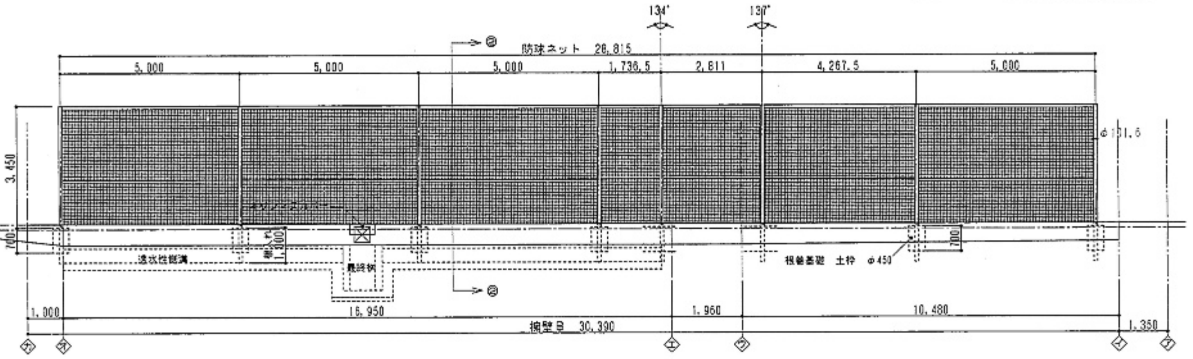
防球ネット 28,815
134°
130°
5,000
5,000
5,000
1,736.5
2,811
4,267.5
5,000
3,450
φ101.6
透水性側溝
防球基礎 土台 φ450
②
1,000
15,950
1,950
10,480
1,350
擁壁B 30,390

北・西側 擁壁B部 展開図

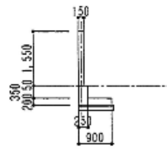
150
1,550
350
900

コンクリート壁①断面図

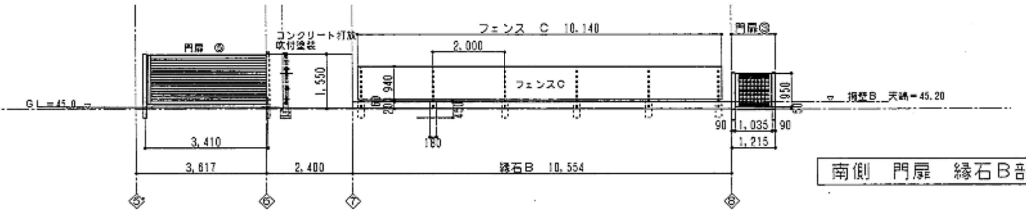
門扉 ②
コンクリート打放 取付金鏝
フェンス C 10,140
2,000
フェンスC
1,550
門扉①
擁壁B 天端=45.20
GL=45.0
3,410
3,617
2,400
縁石B 10,554
1,035
1,215

南側 門扉 縁石B部展開図

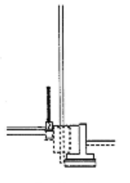

①－① 断面図

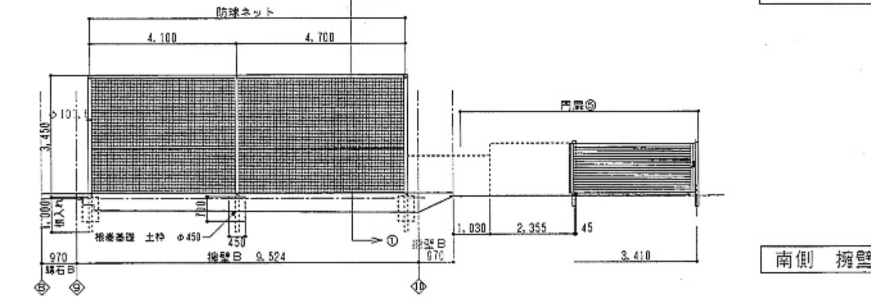
防球ネット
4,100
4,700
①
3,450
防球基礎 土台 φ450
門扉②
970
擁壁B 9,524
1,030
2,355
45
3,410

南側 擁壁B部 展開図

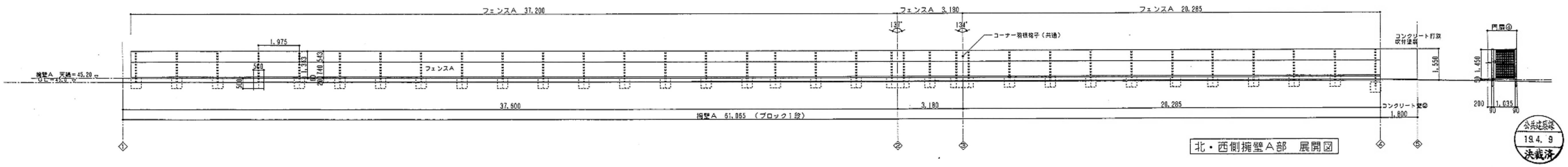
フェンスA 37,200
フェンスA 3,180
フェンスA 20,285
137°
134°
1,975
コーナー羽根格子（共通）
フェンスA
擁壁A 天端=45.20
GL=45.0
コンクリート打放 取付金鏝
門扉④
1,550
1,450
37,600
3,180
20,285
擁壁A 61,065（ブロック1段）
コンクリート壁②
1,800
1,035

北・西側擁壁A部 展開図

公共建築課
19.4.9
決裁済

286-91811	株式会社 川口建築都市設計事務所 KAWAGUCHI ARCHITECTS AND ASSOCIATES	〒422-8077 静岡市大和1丁目8番9-202号 TEL 054(282)8041 FAX 254(282)4635 E-mail arkawaguchi@mail.wbs.ne.jp	一級建築士登録 第74045号 川口昌巨	工事名称 平成19年度 児童・障害者更生相談所、一時保護所建築工事	日付	ファイル名 GAI05	図面名称 外構 展開図2	縮尺 1:100	施設コード No. 06-061 番号 G-05

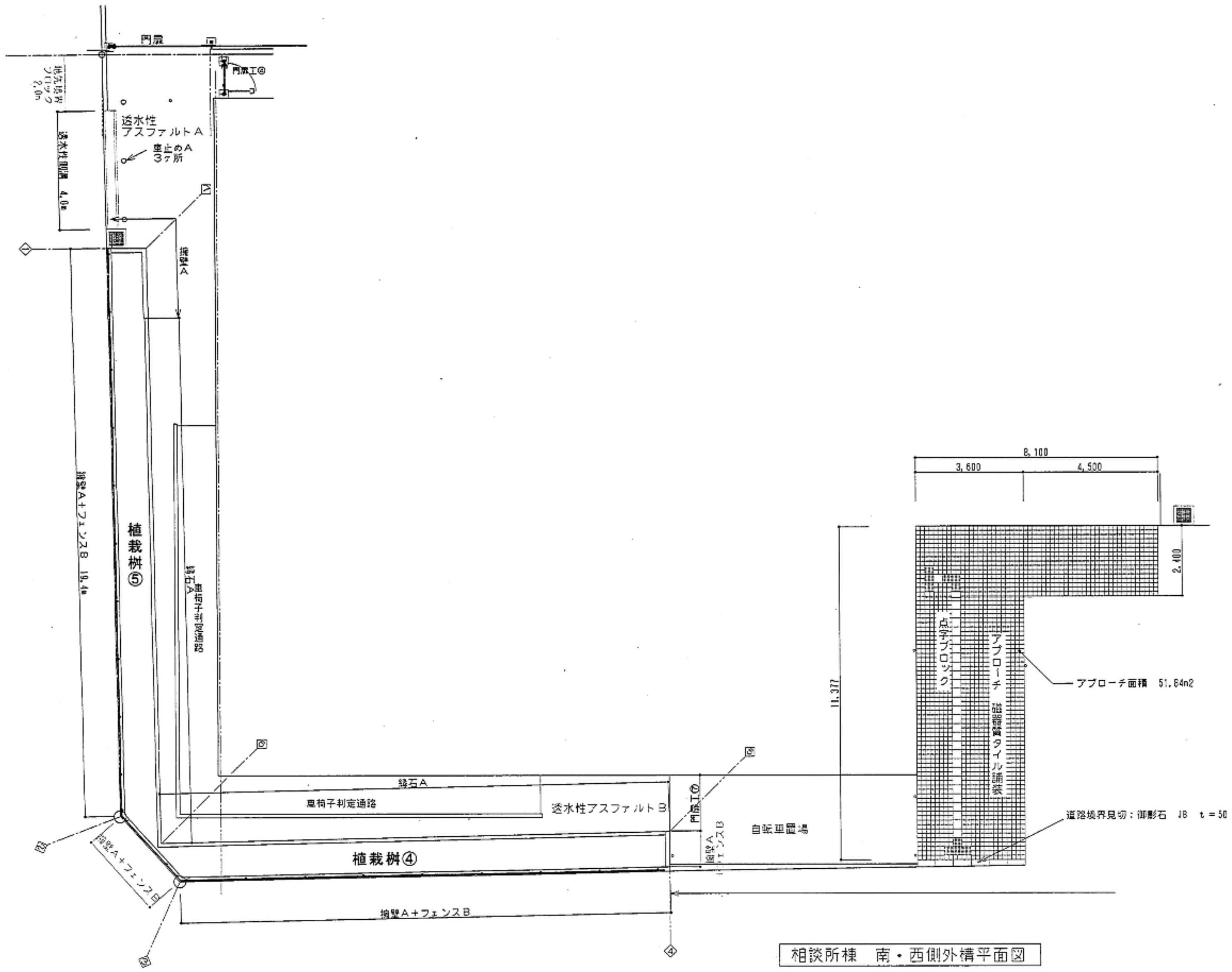
門扉
門扉工⑥
既設境界ブロック 2.0m
透水性アスファルトA
車止めA 3ヶ所
透水性側溝 4.0m
擁壁A
擁壁A+フェンスB 19.4m
植栽桝⑤
車椅子判定通路
縁石A
8,100
3,600
4,500
2,400
11,377
点字ブロック
アプローチ 磁器質タイル舗装
アプローチ面積 51.84m2
道路境界見切：御影石 JB t＝50
縁石A
車椅子判定通路
透水性アスファルトB
門扉工⑦
擁壁A フェンスB
自転車置場
植栽桝④
擁壁A＋フェンスB
擁壁A＋フェンスB

相談所棟　南・西側外構平面図

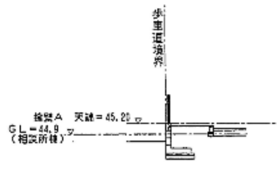
歩車道境界
擁壁A　天端＝45.20
GL＝44.9
（相談所棟）

①－①　断面図

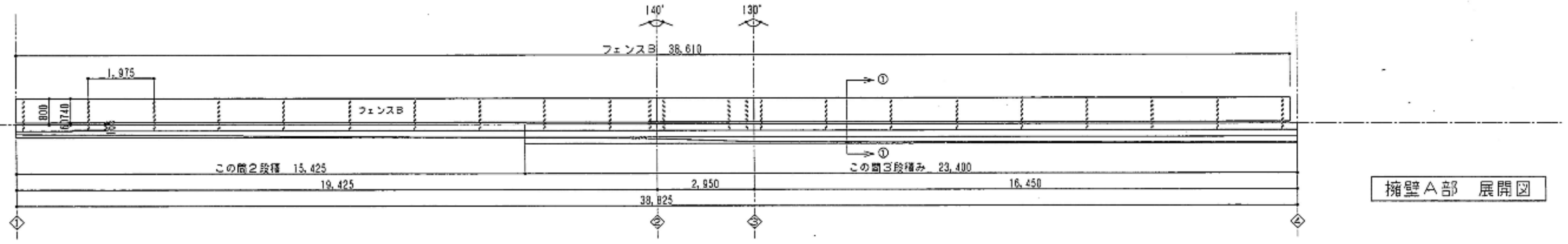
140°
130°
フェンスB　38,610
1,975
800
740
フェンスB
①
この間2段積　15,425
この間3段積み　23,400
19,425
2,950
16,450
38,825
①
②
③
④

擁壁A部　展開図

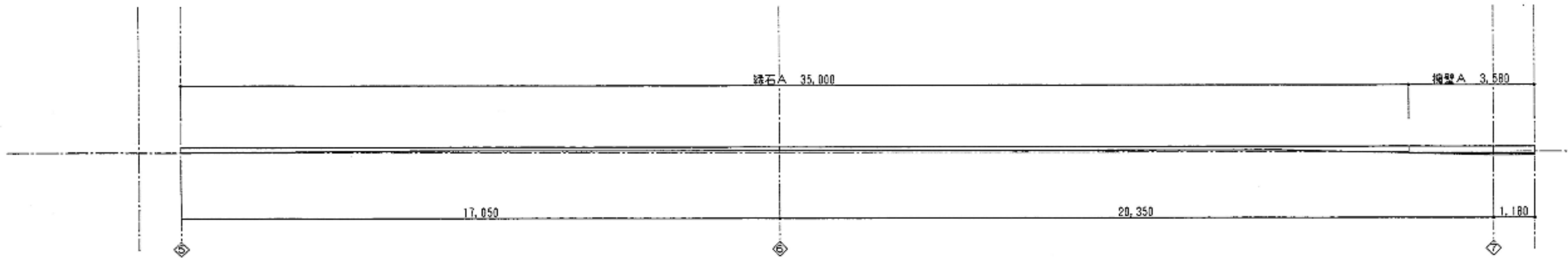
縁石A　35,000
擁壁A　3,580
17,050
20,350
1,180
⑤
⑥
⑦

植栽縁部　展開図

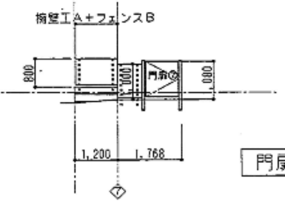
擁壁工A＋フェンスB
800
1000
1080
門扉⑦
1,200
1,768
⑦

門扉工⑦　展開図

公共建築課
19.4.9
決裁済

286-91812	株式会社 川口建築都市設計事務所 KAWAGUCHI ARCHITECTS AND ASSOCIATES	〒422-8077 静岡市大和1丁目8番6-202号 TEL 054(282)8041 FAX 254(282)4635 E-mail arkawaguchi@mail.wbs.ne.jp	一級建築士登録 第74045号 川口昌巳	工事名称 平成19年度 児童・障害者更生相談所、一時保護所建築工事	日付	ファイル名 GA106	図面名称 外構 展開図3	縮尺 1:100	施設コード No. 06-061 番号 G-06

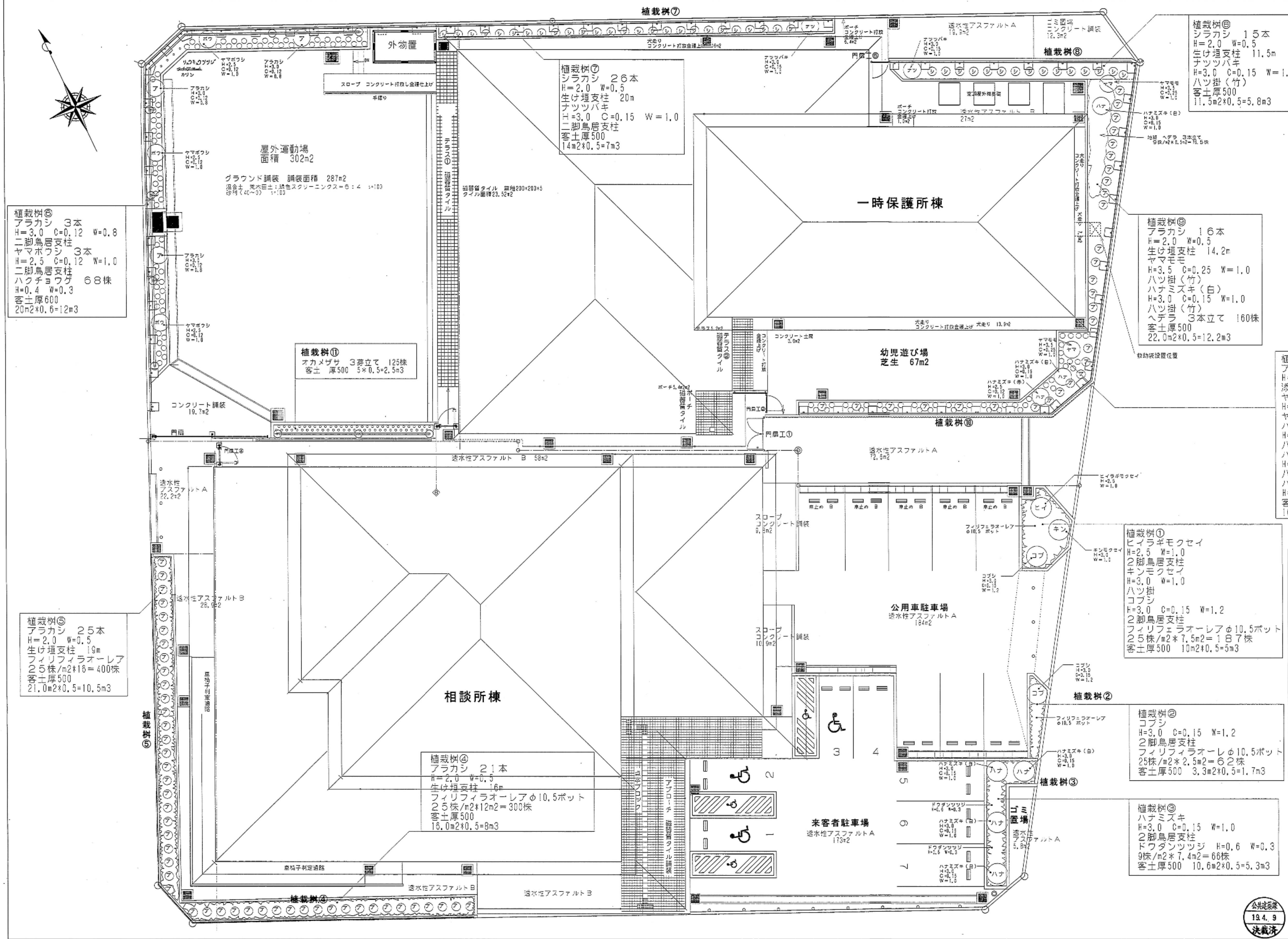
植栽桝⑦
外物置
屋外運動場
面積 302m2
グラウンド舗装 舗装面積 287m2
一時保護所棟
幼児遊び場
芝生 67m2
植栽桝⑧
植栽桝⑩
透水性アスファルトA 72.5m2
透水性アスファルト B 58m2
コンクリート舗装 10.7m2
救助袋設置位置
公用車駐車場
透水性アスファルトA 184m2
相談所棟
来客者駐車場
透水性アスファルトA 173m2
ゴミ置場
植栽桝②
植栽桝③
植栽桝④
植栽桝⑤
透水性アスファルトB
スロープ コンクリート舗装
アプローチ 磁器質タイル舗装

植栽桝⑦
シラカシ　２６本
H＝2.0　W=0.5
生け垣支柱　20m
ナツツバキ
H=3.0　C=0.15　W＝1.0
二脚鳥居支柱
客土厚500
14m2*0.5=7m3

植栽桝⑧
シラカシ　１５本
H＝2.0　W=0.5
生け垣支柱　11.5m
ナツツバキ
H=3.0　C=0.15　W＝1.0
ハツ掛（竹）
客土厚500
11.5m2*0.5=5.8m3

植栽桝⑥
アラカシ　３本
H＝3.0　C=0.12　W=0.8
二脚鳥居支柱
ヤマボウシ　３本
H＝2.5　C=0.12　W=1.0
二脚鳥居支柱
ハクチョウゲ　６８株
H=0.4　W=0.3
客土厚600
20m2*0.6=12m3

植栽桝⑨
アラカシ　１６本
H＝2.0　W=0.5
生け垣支柱　14.2m
ヤマモモ
H=3.5　C=0.25　W＝1.0
ハツ掛（竹）
ハナミズキ（白）
H=3.0　C=0.15　W=1.0
ハツ掛（竹）
ヘデラ　３本立て　160株
客土厚500
22.0m2*0.5=12.2m3

植栽桝⑪
オカメザサ　３芽立て　125株
客土　厚500　5×0.5=2.5m3

植栽桝⑩
アラカシ　１３本
H＝2.0　W=0.5
添え柱（１本柱）
ヤマモモ
H=3.5　C=0.25　W＝1.0
ヤツ掛（竹）
ハナミズキ（白）
H=3.0　C=0.15　W=1.0
ハツ掛
ハナミズキ（赤）
H=2.5　C=0.12　W=1.0
ハツ掛
ハクチョウゲ　４２株
H=0.4　W=0.3
客土厚500
16.0m2*0.5=8m3

植栽桝①
ヒイラギモクセイ
H=2.5　W=1.0
２脚鳥居支柱
キンモクセイ
H=3.0　W=1.0
ハツ掛
コブシ
H=3.0　C=0.15　W=1.2
２脚鳥居支柱
フィリフェラオーレアφ10.5ポット
２５株/m2＊7.5m2＝１８７株
客土厚500　10m2*0.5=5m3

植栽桝⑤
アラカシ　２５本
H＝2.0　W=0.5
生け垣支柱　19m
フィリフィラオーレア
２５株/m2*16＝400株
客土厚500
21.0m2*0.5=10.5m3

植栽桝④
アラカシ　２１本
H＝2.0　W=0.5
生け垣支柱　16m
フィリフィラオーレアφ10.5ポット
２５株/m2*12m2＝300株
客土厚500
16.0m2*0.5=8m3

植栽桝②
コブシ
H=3.0　C=0.15　W=1.2
２脚鳥居支柱
フィリフィラオーレφ10.5ポット
25株/m2＊2.5m2＝６２株
客土厚500　3.3m2*0.5=1.7m3

植栽桝③
ハナミズキ
H=3.0　C=0.15　W=1.0
２脚鳥居支柱
ドウダンツツジ　H=0.6　W=0.3
9株/m2＊7.4m2＝66株
客土厚500　10.6m2*0.5=5.3m3

使用樹種・地被・花卉類一覧

ハナ	ハナミズキ
コブ	コブシ
キン	キンモクセイ
ヒイ	ヒイラギモクセイ
ヤマ	ヤマモモ
ナツ	ナツツバキ
ア	アラカシ
シ	シラカシ
ボウ	ヤマボウシ
	ドウダンツツジ
	フィリフィラオーレア
	ハクチョウゲ
	ヘデラ
	~~タチアオイ~~
	~~タチアオイ~~

公共建築課
19.4. 9
決裁済

286-91816
株式会社 川口建築都市設計事務所
KAWAGUCHI ARCHITECTS AND ASSOCIATES
〒422-8077 静岡市大和1丁目8番8-202号
TEL 054(282)8041 FAX 054(282)4635
E-mail arkawaguchi@mail.wbs.ne.jp
一級建築士登録 第74045号
川口昌巳
工事名称
平成19年度 児童・障害者更生相談所、一時保護所建築工事
日付
ファイル名
GA110
図面名称
外構 植栽計画図 舗装計画図
縮尺
1：100
施設コード No. 06-061
番号 G-10

浸透桝A　33個

コンクリート蓋（t=1t）
桝3, 4, 5, 8, 9, 12, 13, 14, 15, 17, 18, 19, 20, 30, 31, 33, 34, 37
鋳物蓋（t=2t）
桝10, 11, 21, 22, 23, 24, 29, 32, 36
鋳物蓋（t=8t）
桝6, 25, 26, 27, 28, 35
オーイケ　OKZ桝図等品

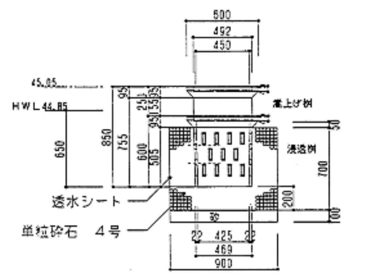
600
492
450
45.05
HWL 44.85
嵩上げ桝
浸透桝
透水シート
単粒砕石　4号
650
850
755
600
505
700
200
100
22 425 22
469
900

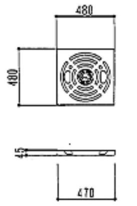
480
480
45
470

コンクリート蓋
（T=1t）

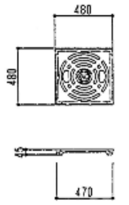
480
480
45
470

鋳物蓋
（T=8t）

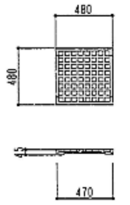
480
480
45
470

鋳物蓋
（T=2t）

貯留量
1箇所あたり　0.26m3

浸透桝分
（0.45*0.45+0.425*0.425）*1/2*0.65=0.125*3
砕石分
（0.9*0.9*0.70−
（0.492*0.492+0.469*0.469）*1/2*0.5）
*0.3（空隙率）=0.135*3

浸透桝B　3個

桝2, 7, 16
オーイケ　OKZ桝図等品

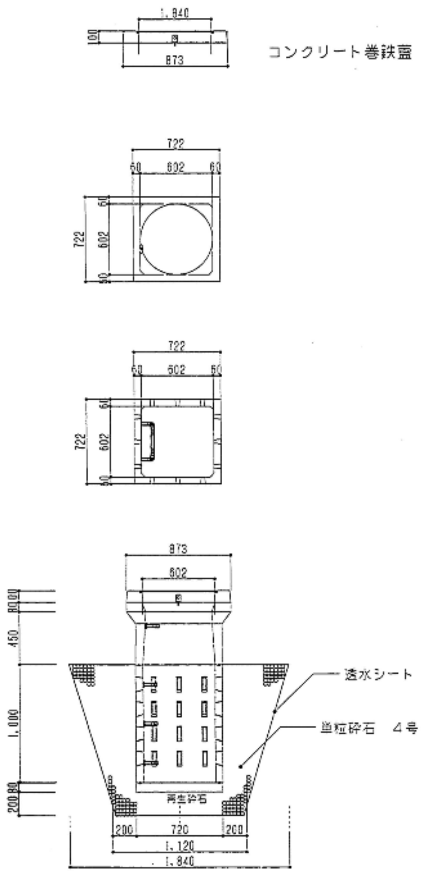
1,840
100
873
コンクリート巻鉄蓋
722
60 602 60
透水シート
単粒砕石　4号
再生砕石
450
1,000
200
200 720 200
1,120
1,840

貯留量
1箇所あたり　0.71m3

浸透桝分
0.6*0.6*1.45=0.522
砕石分
（（1.84+1.12）*1/2*1.2−0.72*0.72*1.0）
*0.15（空隙率）=0.188

浸透側溝　歩道用45.6m　車両横断用　24m

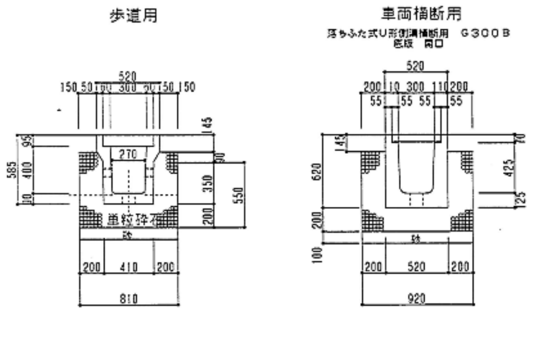
歩道用
車両横断用
落ちふた式U形側溝横断用　G300B
底版　開口
520
150 50 100 300 50 150 150
270
単粒砕石
砕
585
400
145
350
550
200
200 410 200
810
200 10 300 110 200
55 55 55 55
620
425
125
200 520 200
920

単位貯留量
1mあたり　0.209m3

（0.3+0.27）*1/2*0.4=0.114 m3
（0.81*0.2+0.2*0.35*2+0.095*（0.145+0.2）*1/2）*0.3=0.095

擁壁A：化粧コンクリートブロック積み

化粧コンクリートブロック：ユニソンシャモティ同等品

ブロック3段積み

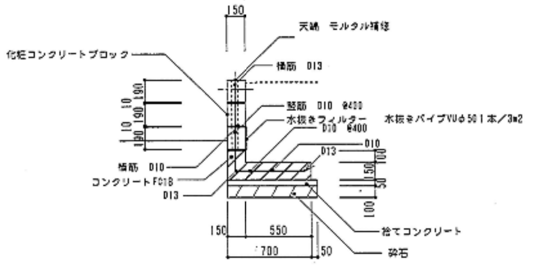
150
天端　モルタル補修
化粧コンクリートブロック
横筋　D13
縦筋　D10　@400
水抜きフィルター
水抜きパイプVUφ50 1本／3m2
D10　@400
D10
D13
横筋　D10
コンクリートFC18
D13
捨てコンクリート
砕石
150 550
700
50

ブロック2段積み

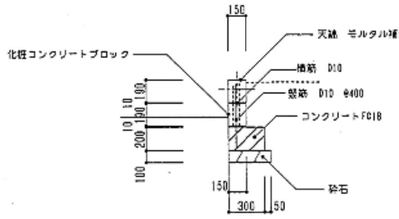
150
天端　モルタル補修
化粧コンクリートブロック
横筋　D10
縦筋　D10　@400
コンクリートFC18
砕石
150
300
50

ブロック1段積み

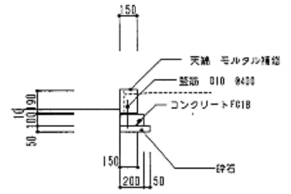
150
天端　モルタル補修
縦筋　D10　@400
コンクリートFC18
砕石
150
200
50

見切り　標準断面図

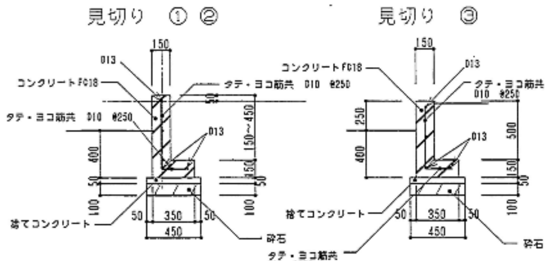
150
D13
コンクリートFC18
タテ・ヨコ筋共　D10　@250
150～450
捨てコンクリート
砕石
350
450
250
500
タテ・ヨコ筋共　D10　@250

見切り　①②
見切り　③

亀裂誘発目地　@10m以内に設けること

擁壁B　一般部分

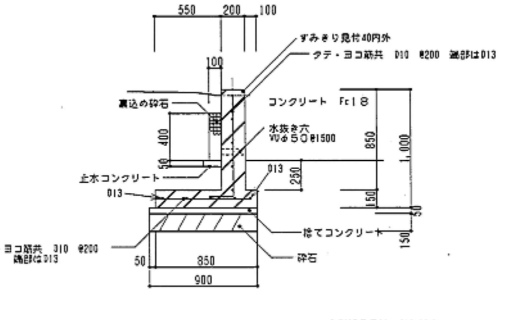
550 200 100
すみきり見付40円外
タテ・ヨコ筋共　D10　@200　端部はD13
100
裏込め砕石
コンクリート　Fc18
水抜き穴　VUφ50@1500
止水コンクリート
D13
タテ・ヨコ筋共　D10　@200　端部はD13
捨てコンクリート
砕石
850
1,000
50 850
900

亀裂誘発目地　@10m以内
伸縮目地　@15m以内　に設けること

擁壁B　側溝部分

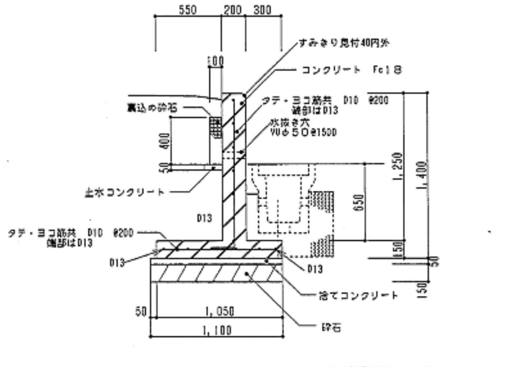
550 200 300
すみきり見付40円外
コンクリート　Fc18
タテ・ヨコ筋共　D10　@200　端部はD13
水抜き穴　VUφ50@1500
裏込め砕石
止水コンクリート
タテ・ヨコ筋共　D10　@200　端部はD13
D13
捨てコンクリート
砕石
650
1,250
1,400
50 1,050
1,100

亀裂誘発目地　@10m以内
伸縮目地　@15m以内　に設けること

植栽桝①②③：化粧コンクリートブロック積み
縁石　A

化粧コンクリートブロック：ユニソンシャモティ同等品

ブロック3段積み

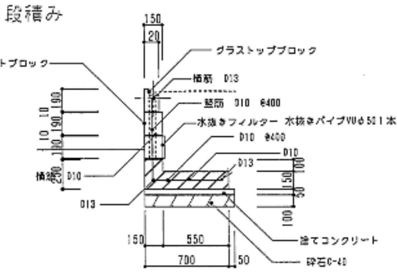
150
120
グラストップブロック
化粧コンクリートブロック
横筋　D13
縦筋　D10　@400
水抜きフィルター　水抜きパイプVUφ50 1本／3m2
D10　@400
D10
D13
横筋　D10
D13
捨てコンクリート
砕石C-40
150 550
700
50

ブロック2段積み

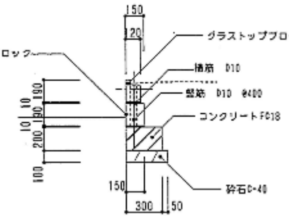
150
120
グラストップブロック
化粧コンクリートブロック
横筋　D10
縦筋　D10　@400
コンクリートFC18
砕石C-40
150
300
50

ブロック1段積み

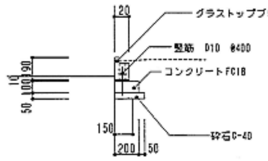
120
グラストップブロック
縦筋　D10　@400
コンクリートFC18
砕石C-40
150
200
50

縁石B　フェンスC基礎

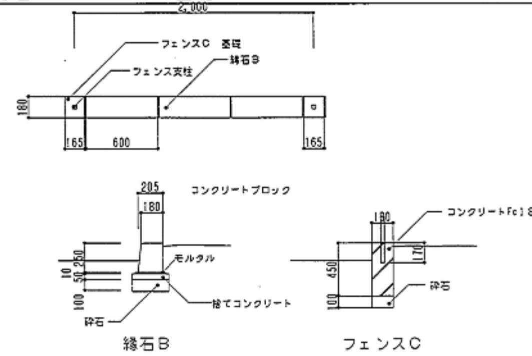
2,000
フェンスC　基礎
フェンス支柱
縁石B
180
165 600
165
205
180
コンクリートブロック
モルタル
捨てコンクリート
砕石
コンクリートFc18
170
450
砕石

縁石B
フェンスC

コンクリート壁　①

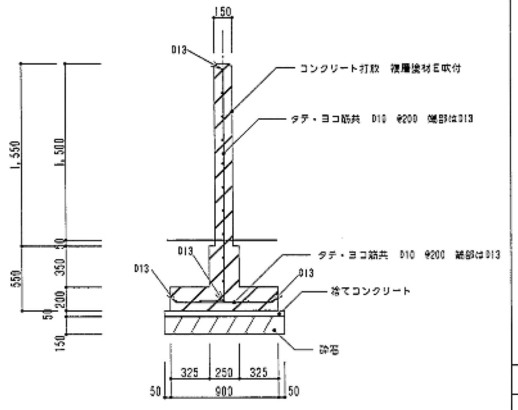
150
D13
コンクリート打放　複層塗材E吹付
タテ・ヨコ筋共　D10　@200　端部はD13
1,550
1,500
550
タテ・ヨコ筋共　D10　@200　端部はD13
D13
捨てコンクリート
砕石
325 250 325
50 900 50

コンクリート壁　②

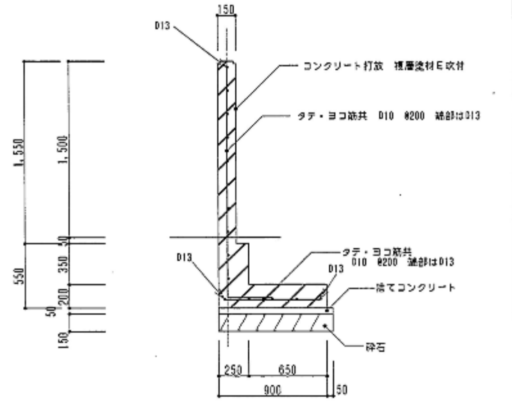
150
D13
コンクリート打放　複層塗材E吹付
タテ・ヨコ筋共　D10　@200　端部はD13
1,550
1,500
550
タテ・ヨコ筋共　D10　@200　端部はD13
D13
捨てコンクリート
砕石
250 650
900
50

地先境界ブロック

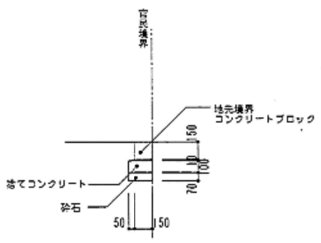
境界線
地先境界
コンクリートブロック　150*150*500
捨てコンクリート
砕石
150
100
70
50 150

グラウンド　スロープ部

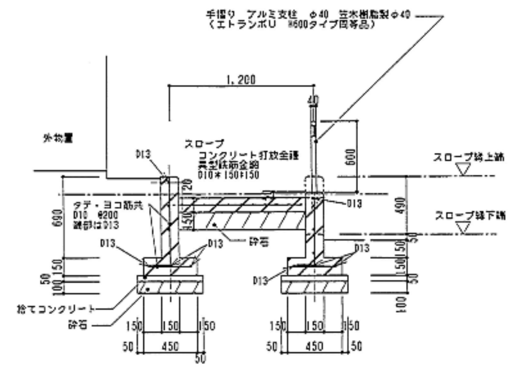
手摺り　アルミ支柱　φ40　笠木樹脂製φ40
（エトランボU　H600タイプ同等品）
1,200
外物置
スロープ
コンクリート打放金鏝
異型鉄筋金網
D10*150*150
D13
タテ・ヨコ筋共
D10　@200
端部はD13
砕石
スロープ終上端
スロープ終下端
600
490
690
捨てコンクリート
砕石
150 150 150
50 450 50

テラス　階段部

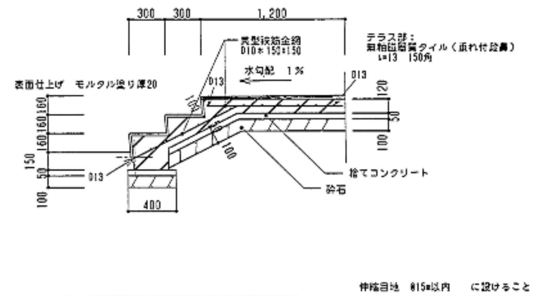
300 300 1,200
異型鉄筋金網
D10*150*150
テラス部：
磁器質タイル（面れ付段鼻）
t=13　150角
水勾配　1%
表面仕上げ　モルタル塗り厚20
D13
捨てコンクリート
砕石
400

伸縮目地　@15m以内　に設けること

犬走り・保護所棟北側ポーチ等

コンクリート打放　金鏝仕上げ

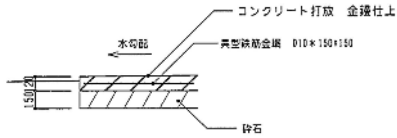
コンクリート打放　金鏝仕上げ
水勾配
異型鉄筋金網　D10*150*150
150
120
砕石

コンクリート舗装　（車乗入）

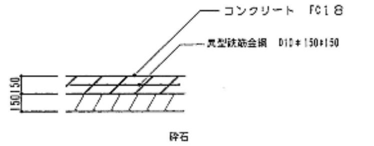
コンクリート　FC18
異型鉄筋金網　D10*150*150
150
150
砕石

透水性アスファルト舗装A　車乗入

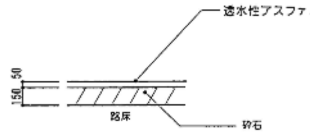
透水性アスファルト
50
150
路床
砕石

雨水貯留量
（0.05+0.15）*0.18（空隙率）=0.036m3/m2

透水性アスファルト舗装B　歩道部

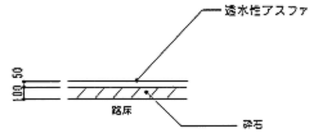
透水性アスファルト
50
100
路床
砕石

公共建築課
19.4.9
決裁済

雨水貯留量
（0.05+0.10）*0.18（空隙率）=0.027m3/m2

286-91813	株式会社 川口建築都市設計事務所 KAWAGUCHI ARCHITECTS AND ASSOCIATES 〒422-8077　静岡市大和1丁目6番8-202号 TEL 054(282)8041　FAX 254(282)4635 E-mail arkawaguchi@mail.wbs.ne.jp	一級建築士登録　第74045号 川口昌巨	工事名称 平成19年度 児童・障害者更生相談所、一時保護所建築工事	日付	ファイル名 GA107	図面名称 外構　詳細図1	縮尺 1:30	施設コードNo.　06-061 番号　G-07

グラウンド舗装

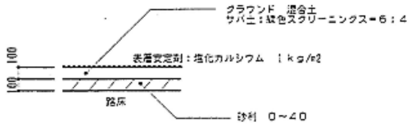
グラウンド 混合土
サバニ：緑色スクリーニングス=6：4
表層安定剤：塩化カルシウム 1kg/m2
路床
砂利 0~40
100
100

車止め A

三協 ビポール チェーン通過型
BTSB-76UD 相当品

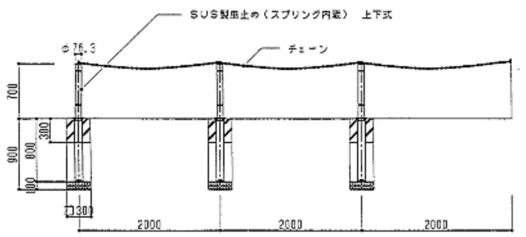
SUS製車止め（スプリング内蔵） 上下式
チェーン
φ76.3
700
300
900
800
100
□300
2000
2000
2000

車止め B

コンクリートブロック製

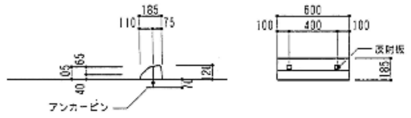
185
110
75
600
100
400
100
反射板
185
65
40
120
アンカーピン

雨水桝＋化粧桝蓋

桝蓋：カネソウ MAEO450相当品

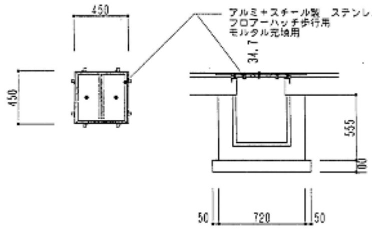
450
450
アルミ＋スチール製 ステンレス目地
フロアーハッチ歩行用
モルタル充填用
34.7
555
100
50
720
50

フェンス A

三協 型材フェンス ニューエクモア5・6型 同等品 規格色
多段施行 2段 上段5型 下段6型 フリー支柱タイプ

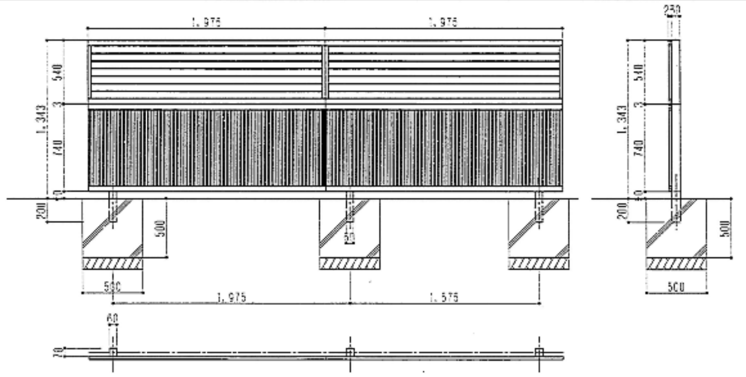
1,975
1,975
250
540
1,343
740
200
500
500
1,975
1,575
500
60
70

フェンスB

三協 型材フェンス ニューエクモア1型 同等品 規格色
フリー支柱タイプ

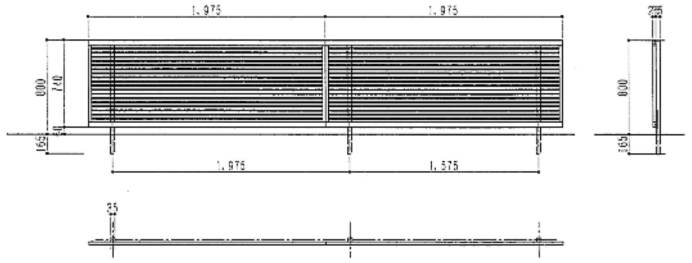
1,975
1,975
800
740
165
1,975
1,575
35

フェンスC

三協 スチールメッシュ門扉 ユメッシュR 同等品 規格色
角形 31角支柱

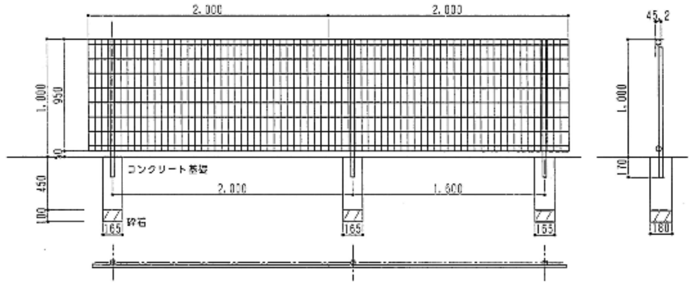
2,000
2,000
45.2
1,000
950
コンクリート基礎
2,000
1,800
砕石
165
165
165
180

防球ネット

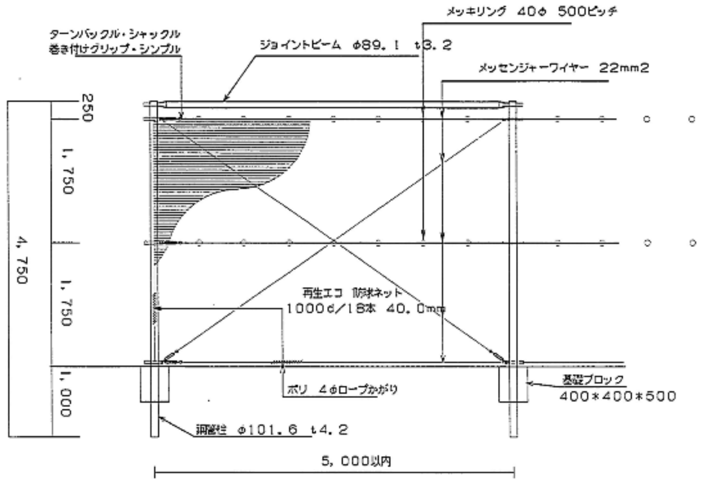
メッキリング 40φ 500ピッチ
ターンバックル・シャックル
巻き付けグリップ・シンブル
ジョイントビーム φ89.1 t3.2
メッセンジャーワイヤー 22mm2
250
1,750
4,750
1,750
1,000
再生エコ 防球ネット
1000d/18本 40.0mm
基礎ブロック
400*400*500
ポリ 4φロープかがり
鋼管柱 φ101.6 t4.2
5,000以内

門扉 ⑤

三協 引戸門扉 エクモア5型 同等品 規格色
手動タイプ 鎌錠レバーハンドル錠 落し棒 戸当ストッパー ステンレスレール

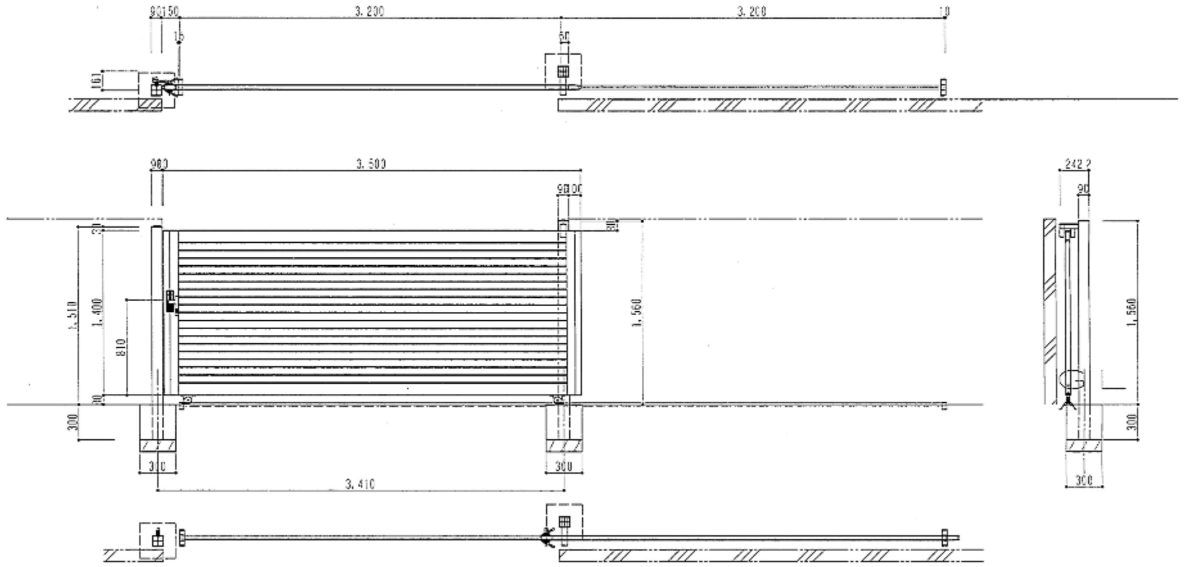
3,200
3,200
3,500
1,500
1,400
810
300
3,410
242.2
1,500

門扉 ①

三協 型材門扉 ニューエクモア5型 同等品 規格色
門柱 75角 打掛錠 LFU-01S 落とし棒

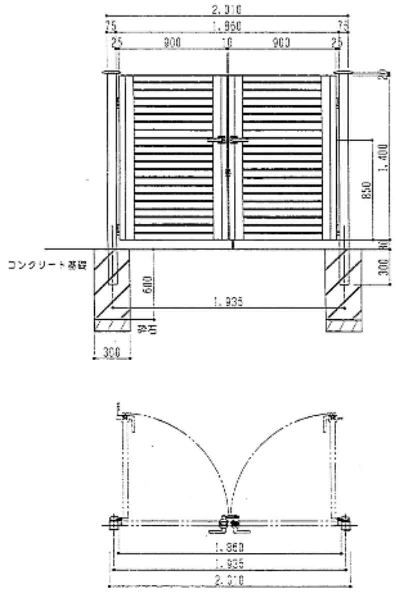
2,010
1,860
900
900
1,400
850
コンクリート基礎
600
1,935
300
1,860
1,935
2,010

門扉 ②

三協 型材門扉 ニューエクモア5型 同等品 規格色
門柱 75角 打掛錠 LFU-01S 落とし棒

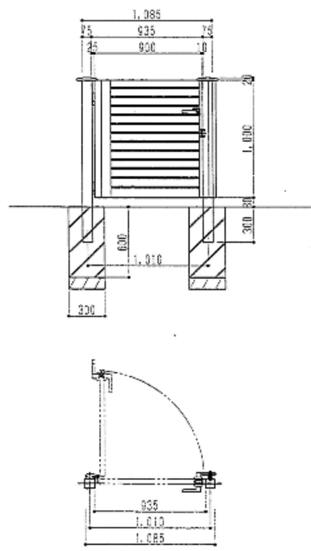
1,085
935
900
1,000
600
1,010
300
935
1,010
1,085

門扉 ③

三協 スチールメッシュ門扉 ユメッシュR 同等品 規格色
門柱 角型 打掛錠 レバーハンドル錠

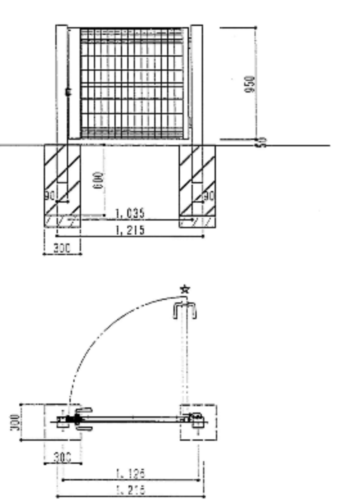
950
600
1,035
1,215
300
300
1,125
1,215

門扉 ④

三協 スチールメッシュ門扉 ユメッシュR 同等品 規格色
門柱 角型 打掛錠 レバーハンドル錠 防犯パネル

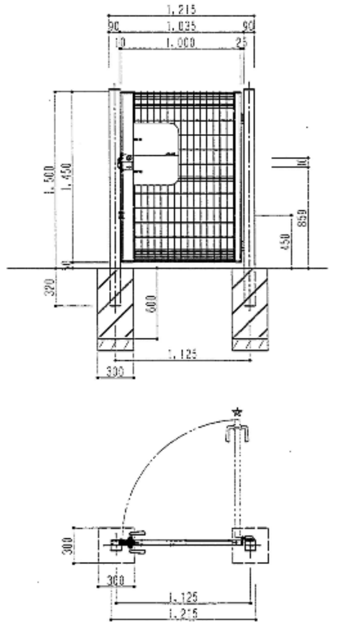
1,215
1,035
1,000
1,500
1,450
600
1,125
300
300
1,125
1,215

門扉 ⑥

三協 型材門扉 ニューエクモア5型 同等品 規格色
門柱 75角 打掛錠 LFU-01S 落とし棒

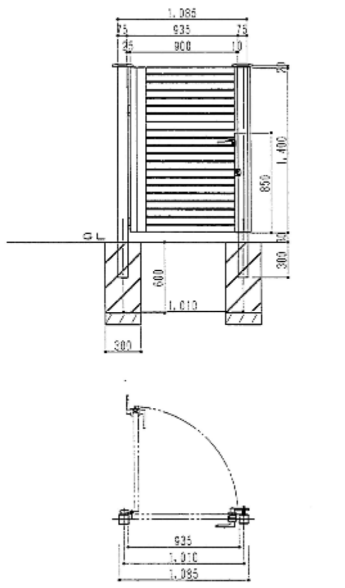
1,085
935
900
1,400
850
GL
600
1,010
300
935
1,010
1,085

門扉 ⑦

三協 型材門扉 ニューエクモア5型 同等品 規格色
門柱 75角 打掛錠 LFU-01S 落とし棒
三協 型材フェンス ニューエクモア1型 同等品
規格色 フリー支柱タイプ

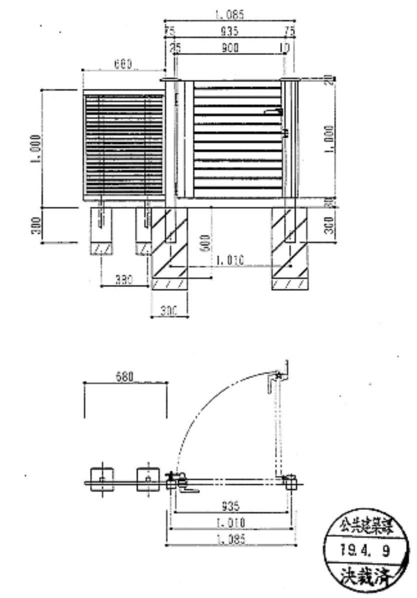
1,085
935
900
680
1,000
1,000
600
1,010
300
680
935
1,010
1,085

公共建築課
19.4.9
決裁済

286-91814

株式会社 川口建築都市設計事務所
KAWAGUCHI ARCHITECTS AND ASSOCIATES
〒422-8077 静岡市大和1丁目8番8-202号
TEL 054(282)8041 FAX 254(282)4635
E-mail arkawaguchi@mail.wbs.ne.jp

一級建築士登録 第74045号
川口 昌臣

工事名称	日付	ファイル名	図面名称	縮尺	施設コードNo.
平成19年度 児童・障害者更生相談所、一時保護所建築工事		GA108	外構 詳細図2	1:30 1:50	06-061
					番号 G-08

外物置き

建築面積 6.71m2
ヨド蔵MD DZB（S）-3618HE型同等品

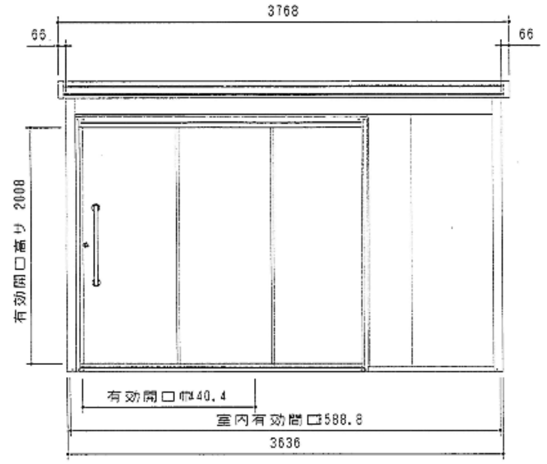
3768
65
66
有効開口高さ 2008
有効開口巾40.4
室内有効間口588.8
3636

正 面 立 面 図

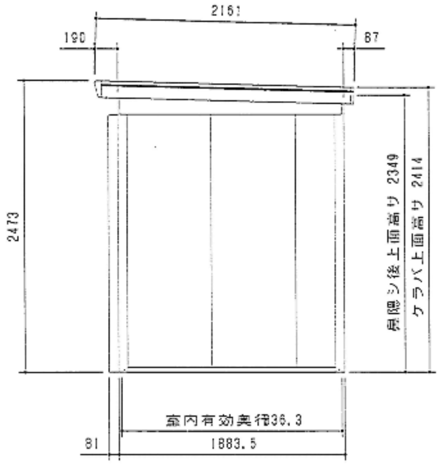
2151
190
87
2473
鼻隠シ後上面高サ 2349
ケラバ上面高サ 2414
室内有効奥行35.3
81
1883.5

側 面 立 面 図

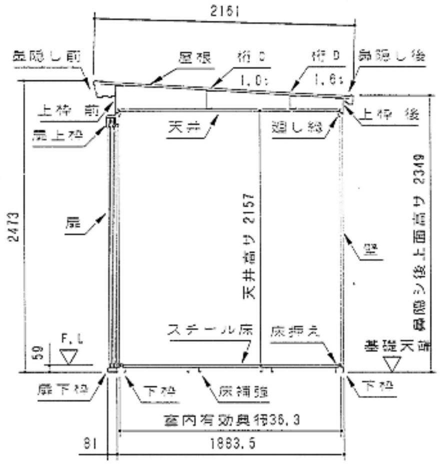
2151
鼻隠し前
屋根
桁 C
1.0t
桁 D
1.6t
鼻隠し後
上枠 前
扉上枠
天井
廻し縁
上枠 後
2473
扉
天井高サ 2157
壁
鼻隠シ後上面高サ 2349
59
F.L
スチール床
床押え
基礎天端
扉下枠
下枠
床補強
下枠
室内有効奥行35.3
81
1883.5

一般型矩計図

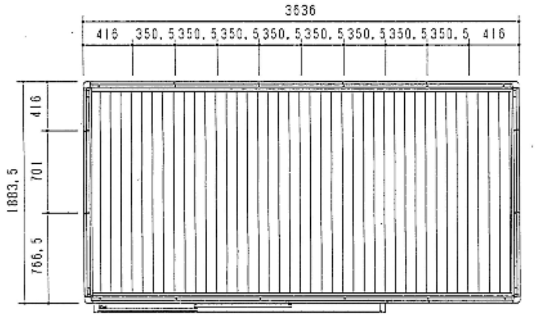
3636
416
350.5
350.5
350.5
350.5
350.5
350.5
350.5
350.5
416
416
701
766.5
1883.5

平 面 図

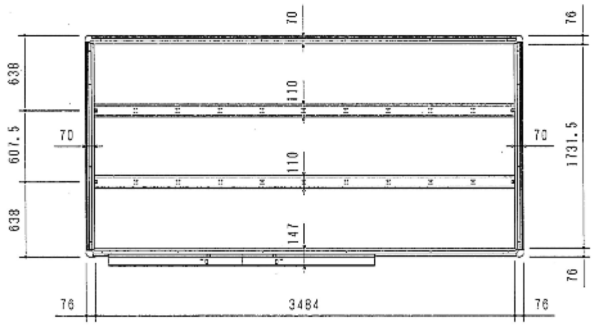
70
110
110
147
76
70
70
76
638
607.5
638
1731.5
76
3484
76

床 伏 図

部 材 名	厚さ(m/m)	材 質
屋 根 板	0.4	塗装溶融亜鉛めっき鋼板
天井ボード	15.0	P. Eコート化粧紙＋アル箔 ＋ウレタンフォーム
桁 C	1.0(1.2t)	溶融亜鉛めっき鋼板
桁 D	1.6(2.3t)	溶融亜鉛めっき鋼板
ハナカクシ回り	0.5	塗装溶融亜鉛めっき鋼板
竪ドイ（一般型）	1.0	AES
上枠 前 後	1.0	塗装溶融亜鉛めっき鋼板
上枠 左 右	1.0	塗装溶融亜鉛めっき鋼板
柱	0.8	塗装溶融亜鉛めっき鋼板
下 枠	1.0	塗装溶融亜鉛めっき鋼板
扉 パ ネ ル	16.0	0.27m/m 塗装溶融亜鉛めっき鋼板 ＋0.3m/m 塗装溶融亜鉛めっき鋼板 ＋発泡ポリウレタンフォーム
扉 枠	0.8	塗装溶融亜鉛めっき鋼板
壁 パ ネ ル	22.0	0.27 m/m 塗装溶融亜鉛めっき鋼板 ＋0.3m/m 塗装溶融亜鉛めっき鋼板 ＋発泡ポリウレタンフォーム
スチール床板	0.7	塗装溶融亜鉛めっき鋼板
アンカープレート	2.3	溶融亜鉛めっき鋼板（塗装仕上ゲ）

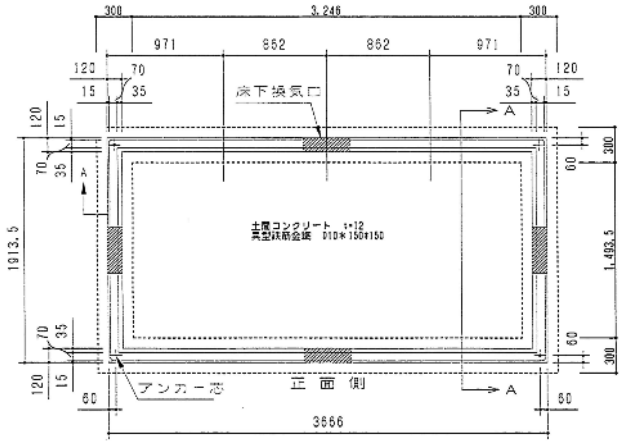
300
3,246
300
971
862
862
971
120
70
15
35
70
120
35
15
床下換気口
A
120
15
70
35
A
土間コンクリート t=12
異型鉄筋金網 D10＊150＊150
1913.5
1,493.5
300
60
60
300
70
35
120
15
アンカー芯
正 面 側
A
60
60
3666

布 基 礎 伏 図

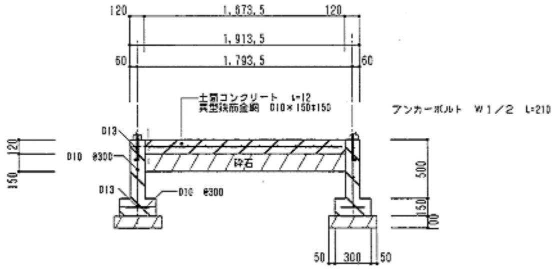
120
1,673.5
120
1,913.5
50
1,793.5
60
土間コンクリート t=12
異型鉄筋金網 D10×150＊150
アンカーボルト W1／2 L=210
D13
120
D10 @300
150
碎石
500
D13
D10 @300
150
100
50
300
50

A－A断面図

公共建築課
19.4.9
決裁済

286-91815	株式会社 川口建築都市設計事務所 KAWAGUCHI ARCHITECTS AND ASSOCIATES	〒422-8077 静岡市大和1丁目8番8-202号 TEL 054(282)8341 FAX 254(282)4635 E-mail arkawaguchi@mail.wbs.ne.jp	一級建築士登録 第74045号 川 口 昌 巳	工事名称 平成19年度 児童・障害者更生相談所、一時保護所建築工事	日 付	ファイル名 GA109	図面名称 外構 詳細図3 外物置詳細図（参考図）	縮 尺 1:30	施設コード No. 06-061 番 号 G-09

流出抑制桝詳細図

平面図

S=1:20

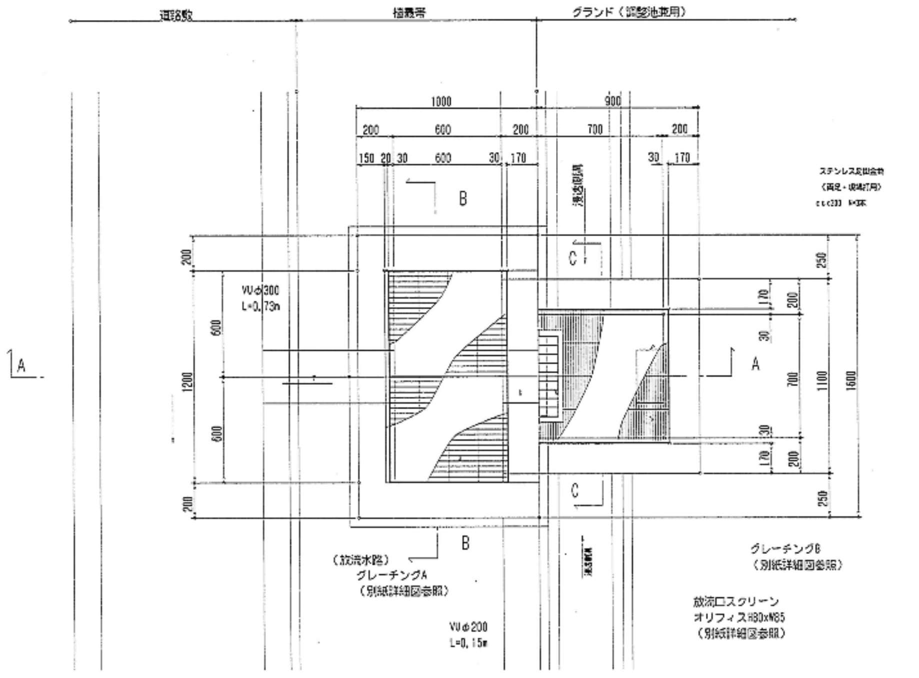
道路敷
植栽帯
グランド（調整池兼用）
1000
900
200
600
200
700
200
150
20
30
600
30
170
30
170
B
C
A
浸透側溝
ステンレス足掛金物
（両足・現場打用）
ctc300 N=3本
VUφ300
L=0.73m
600
1200
600
200
200
250
170
200
30
700
1100
1600
30
170
200
250
(放流水路)
グレーチングA
（別紙詳細図参照）
VUφ200
L=0.15m
グレーチングB
（別紙詳細図参照）
放流口スクリーン
オリフィスH80xW85
（別紙詳細図参照）

B-B断面図

S=1:20

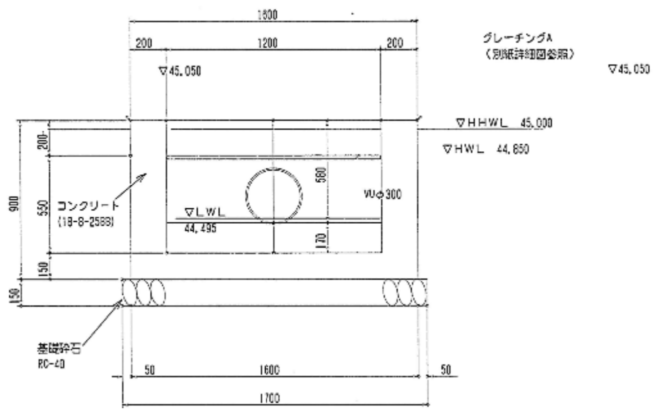
1800
200
1200
200
グレーチングA
（別紙詳細図参照）
▽45.050
▽45.050
▽HHWL 45.000
▽HWL 44.850
200
900
550
150
150
コンクリート
(18-8-25BB)
▽LWL
44.495
580
VUφ300
170
基礎砕石
RC-40
50
1600
50
1700

A-A断面図

S=1:20

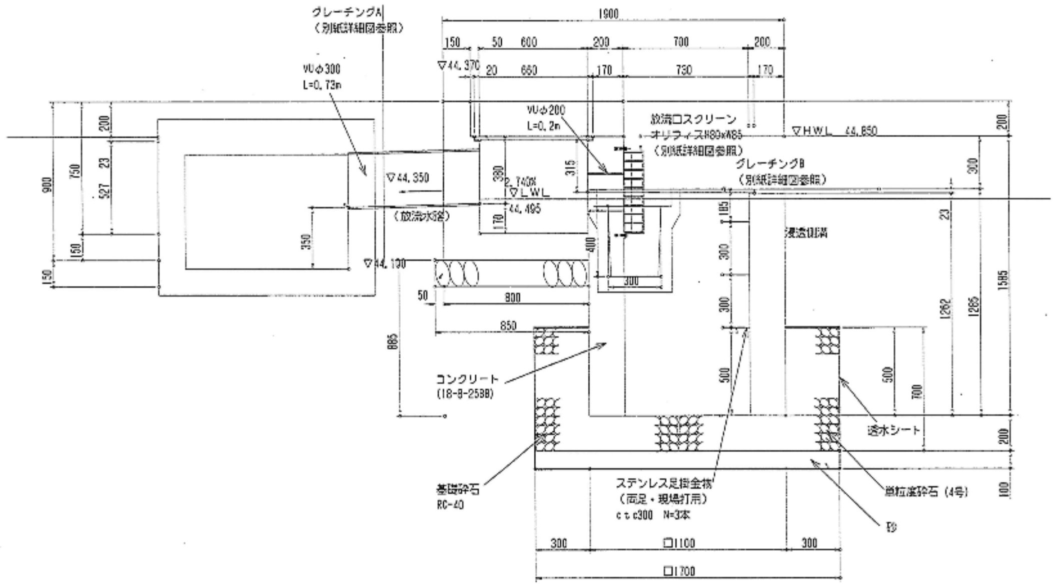
グレーチングA
（別紙詳細図参照）
1900
150
50
600
200
700
200
▽44.370
20
660
170
730
170
VUφ300
L=0.73m
VUφ200
L=0.2m
放流口スクリーン
オリフィスH80xW85
（別紙詳細図参照）
▽HWL 44.850
グレーチングB
（別紙詳細図参照）
900
750
200
23
527
150
150
350
▽44.350
380
315
2.740%
▽LWL
44.495
(放流水路)
170
400
300
▽44.100
50
800
850
885
185
300
300
500
浸透側溝
23
1262
1285
1585
300
200
500
700
コンクリート
(18-8-25BB)
透水シート
基礎砕石
RC-40
ステンレス足掛金物
（両足・現場打用）
ctc300 N=3本
単粒度砕石 (4号)
砂
100
300
□1100
300
□1700

C-C断面図

S=1:20

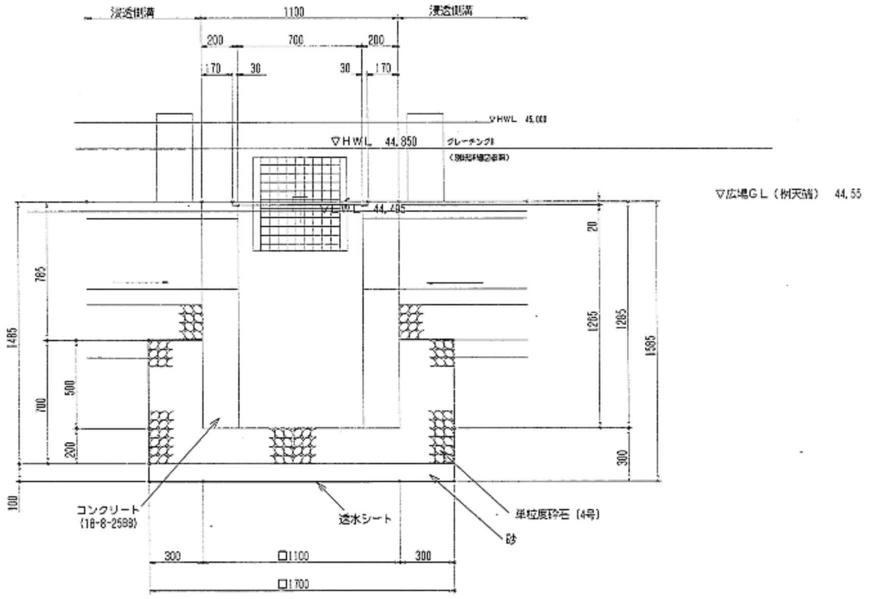
浸透側溝
1100
浸透側溝
200
700
200
170
30
30
170
▽HWL 45.000
▽HWL 44.850
グレーチングB
（別紙詳細図参照）
▽LWL 44.495
▽広場GL（树天端） 44.55
785
1485
500
700
200
100
20
1265
1285
1585
300
コンクリート
(18-8-25BB)
透水シート
単粒度砕石 (4号)
砂
300
□1100
300
□1700

公共建築課
19.4.9
決裁済

286-91817

株式会社 川口建築都市設計事務所
KAWAGUCHI ARCHITECTS AND ASSOCIATES
〒422-8077 静岡市大和1丁目8番8-202号
TEL 054(282)8041 FAX 254(282)4535
E-mail arkawaguchi@mail.wbs.ne.jp

一級建築士登録 第74045号
川口昌

工事名称
平成19年度 児童・障害者更生相談所、一時保護所建築工事

日付

ファイル名
GA111

図面名称
流出抑制桝詳細図

縮尺
1:20

施設コード No. 06-061
番号 G-11

放流口スクリーン詳細図

正面図
S=1:6

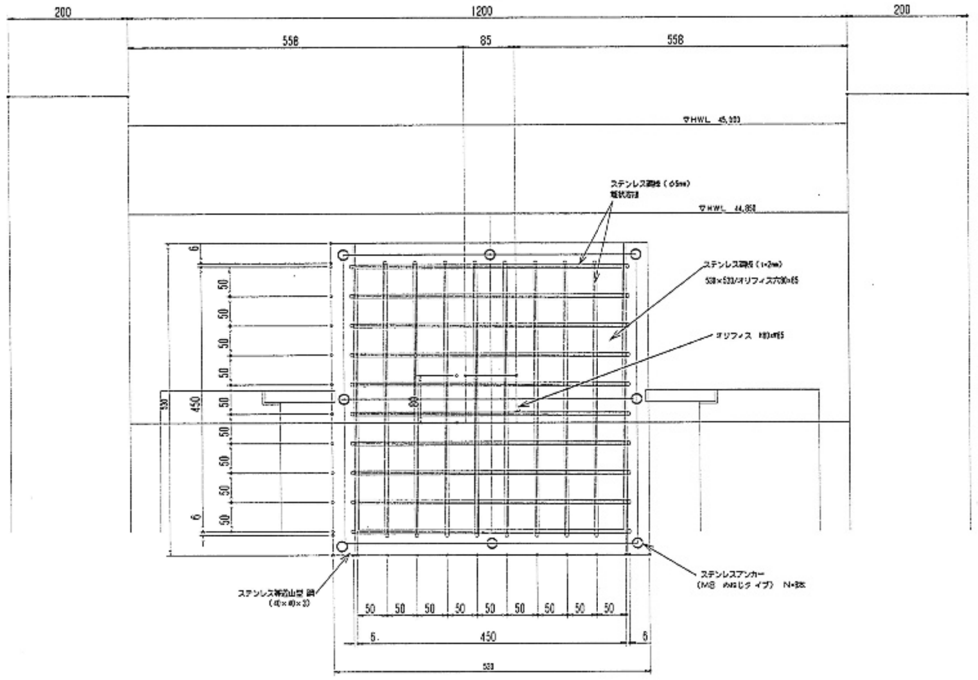
200
1200
200
558
85
558
▽HWL 45,300
ステンレス鋼棒（φ5mm）
格状溶接
▽HWL 44,850
ステンレス鋼板（t=2mm）
530×530/オリフィス穴80×65
オリフィス H80×W65
▽LWL 44,495
ステンレス等辺山型鋼
（40×40×3）
ステンレスアンカー
（M8 めねじタイプ） N=8本
50
450
530
6
5

断面図
S=1:6

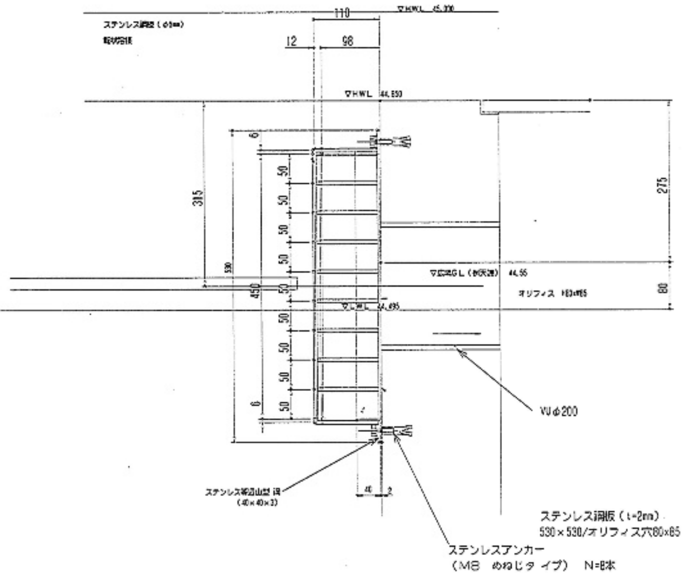
110
▽HWL 45,300
ステンレス鋼棒（φ5mm）
格状溶接
12
98
▽HWL 44,850
315
275
▽広場GL（水氾濫） 44,55
オリフィス H80×W65
80
▽LWL 44,495
VUφ200
ステンレス等辺山型鋼
（40×40×3）
40
2
ステンレス鋼板（t=2mm）
530×530/オリフィス穴80×65
ステンレスアンカー
（M8 めねじタイプ） N=8本

グレチングA詳細図

平面図
S=1:6

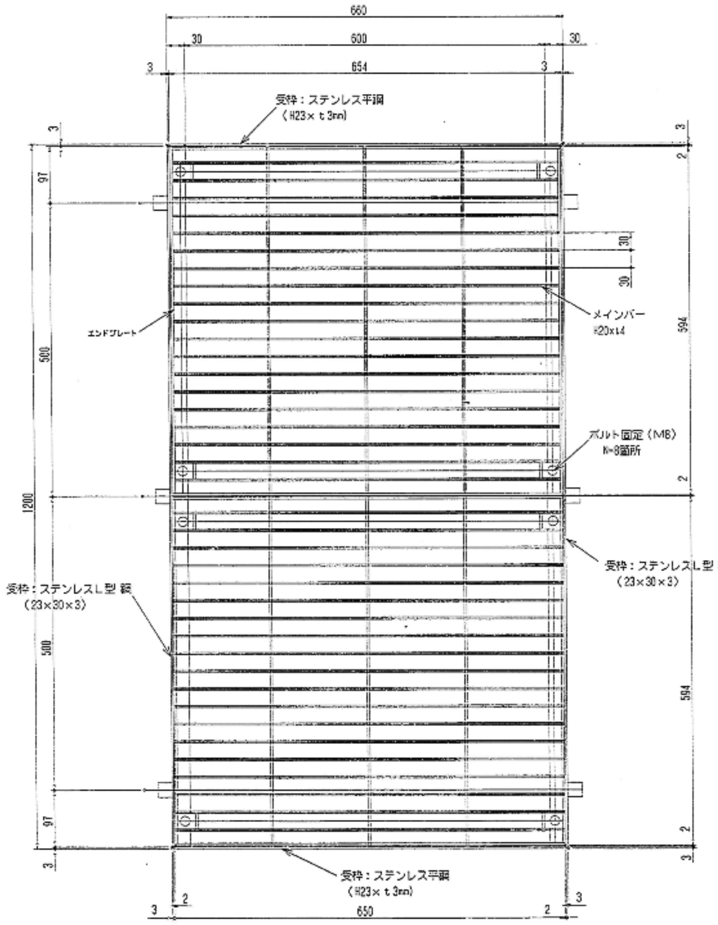
660
30
600
30
3
654
3
受枠：ステンレス平鋼
（H23×t3mm）
エンドプレート
メインバー
H20×t4
ボルト固定（M8）
N=8箇所
受枠：ステンレスL型鋼
（23×30×3）
受枠：ステンレスL型鋼
（23×30×3）
受枠：ステンレス平鋼
（H23×t3mm）
97
500
1200
500
97
594
594
2
3
650

断面図
S=1:6

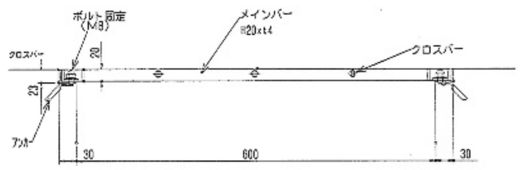
ボルト固定
（M8）
メインバー
H20×t4
クロスバー
クロスバー
アンカー
20
23
30
600
30

特記
- グレーチング（受枠共）は、第一機材株式会社製品ステンレス・フラットバーグレーチング（改）同等品以上とする。
- 部材はすべてステンレスとする。
- グレーチング本体 550×594×20 2枚
- 受枠 660×1200×23（四方枠FB）

グレチングB詳細図

平面図
S=1:6

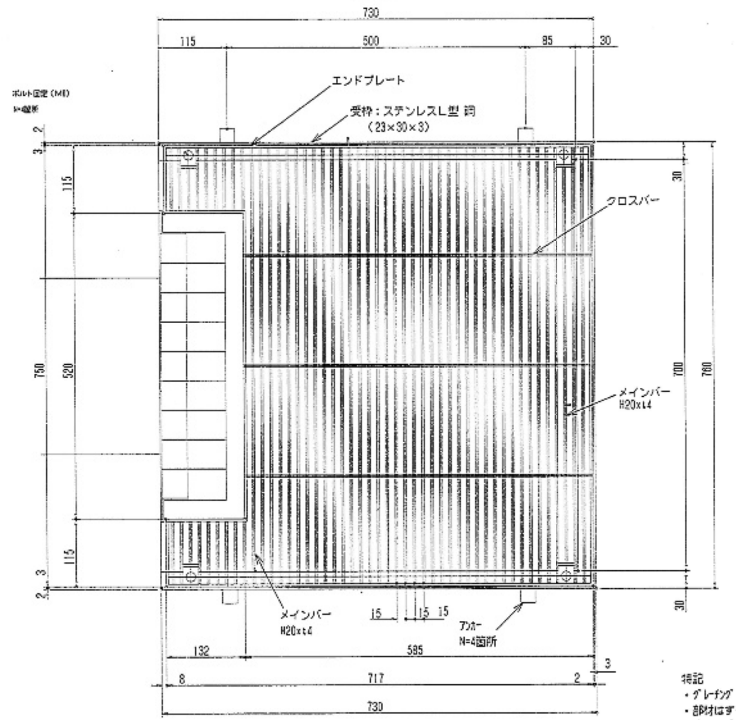
730
115
500
85
30
ボルト固定（M8）
N=4箇所
エンドプレート
受枠：ステンレスL型鋼
（23×30×3）
クロスバー
メインバー
H20×t4
メインバー
H20×t4
アンカー
N=4箇所
115
520
115
750
780
30
30
15
15
15
132
585
8
717
2
3
730

断面図
S=1:6

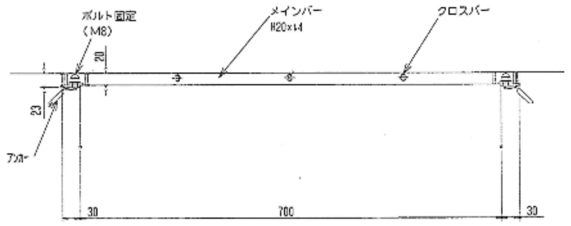
ボルト固定
（M8）
メインバー
H20×t4
クロスバー
アンカー
20
23
30
700
30

特記
- グレーチング（受枠共）は、第一機材株式会社製品ステンレス・フラットバーグレーチング（改）同等品以上とする。
- 部材はすべてステンレスとする。
- グレーチング本体：750×717×20（切欠き加工520×132mm）
- 受枠：750×730×23（エンド枠FB）

公共建築課
19.4.9
決裁済

286-91818	株式会社 川口建築都市設計事務所 KAWAGUCHI ARCHITECTS AND ASSOCIATES	〒422-8077 静岡市大和1丁目8番8-202号 TEL 054(282)8841 FAX 254(282)4635 E-mail arkawaguchi@mail.wbs.ne.jp	一級建築士登録 第74045号 川 口 昌 巳	工事名称 平成19年度 児童・障害者更生相談所、一時保護所建築工事	日 付	ファイル名 GA112	図面名称 放流口スクリーン・グレーチング詳細図	縮 尺 1:6	施設コードNo. 06-061 番 号 G-12